KSR系列

散热一体化单相交流固态继电器

产品特性

负载电流15A,25A,40A,60A。

负载电压24-480VAC 和 48-660VAC。

控制电压4-32VDC和90-280VAC。

过零或随机导通开关。

IP20安全保护可拆卸盖子。

LED输入指示灯。

热器一体化, 宽22.5mm。

在面板或 35mm 标准导轨安装 DIN (EN50022)。

型号构成

仅作为参考，实际产品的组合型号请和技术选型确认。

KSR – 1 2 3 4

1 负载电流

15: 15Amps
25: 25Amps
40: 40Amps
60: 60Amps

2 控制电压

D: 4-32VDC
A: 90-280VAC

3 输出电压

A48: 24-480VAC
A60: 48-600VAC

4 控制方式

Z: 过零触发
R: 随机

KOLECHT

外形尺寸图

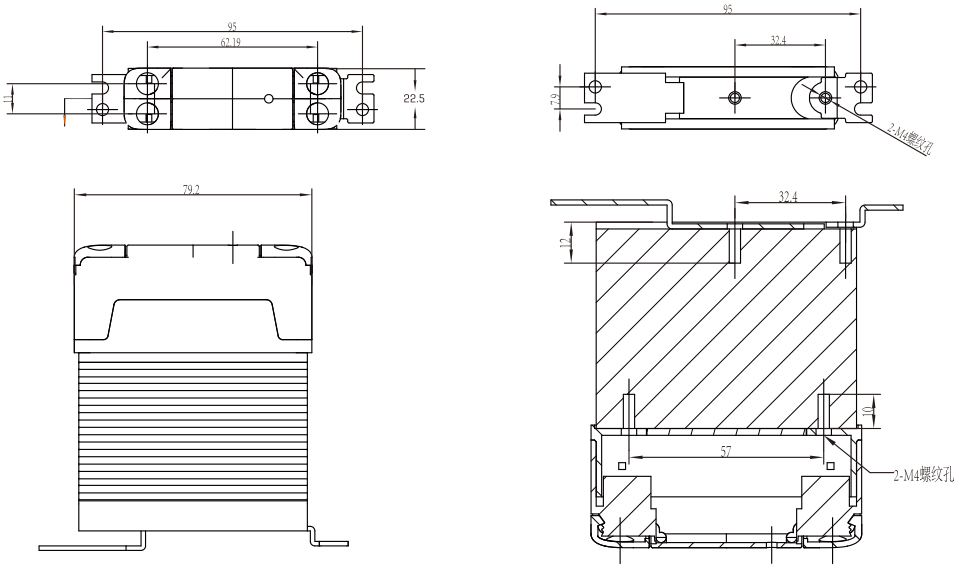

接线图

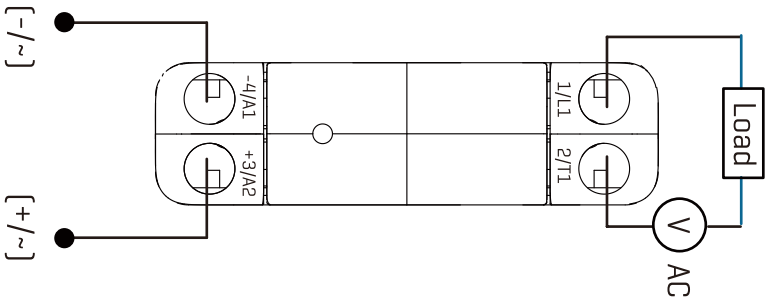

输入

参数名称	参数值	
控制电压范围	4 ~32VDC	90-280VAC
反向电压	-6VDC	/
开通电压	4VDC	90VAC
关断电压	1VDC	10VAC
输入电流（Min.）	10mA	6.5mA
输入电流（Max.）	20mA	18mA
开通时间（msec）	1/2 Cycle	
关断时间（msec）	1/2 Cycle	

输出

标称电流	15	25	40	60
负载电流范围	0.05-15	0.05-25	0.05-40	0.1-60
浪涌电流 20mSec(Max)	120	250	400	600
负载电压范围 (480V)	24-480			
可控硅阻断电压 (480V)	800			
负载电压范围 (600V)	48-600			
可控硅阻断电压 (600V)	1200			
频率范围	47-63			
断态电压上升率 dv/dt (Min.)	200	200	200	500
断态漏电流 (Max.)	≤8			
通态压降 (Max.)	1.5	1.5	1.5	1.6
开通时间(Max.) “过零控”	1/2			
开通时间 (Max.) “随机控”	1			
关断时间 (直流)	1/2			
关断时间 (交流)	10			

规格

标称电流	15A	25A	450A	60A
介质耐压,输入/输出(50/60 Hz)	2500Vrms			
介质耐压,输入,输出/底板 (50/60 Hz)	2500Vrms			
绝缘电阻 (@ 500 VDC)	$10^9\Omega$			
电容，输入/输出（Max.)	0.8pF			
工作温度范围	-30 to 80°C			
储存温度范围	-30 to 100°C			
湿度符合标准IEC60068-2-78	95%			
LED 输入指示灯	红色			
外壳材料	PBT+30%GF			
底板材料	紫铜，氧化铝			
重量	280g			

负载/输入电流特性

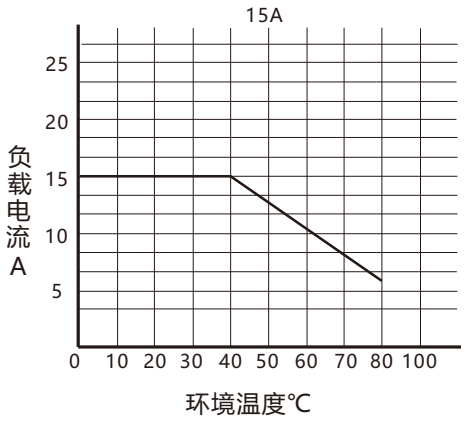

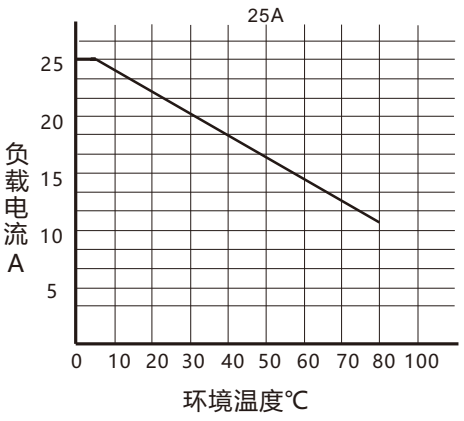

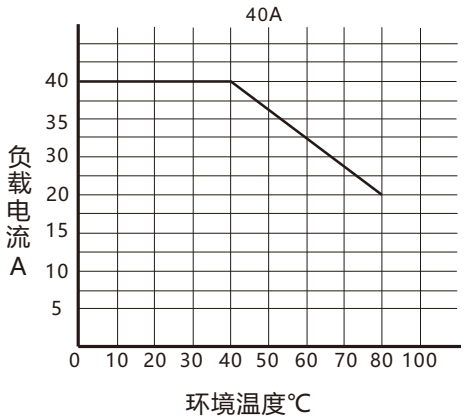

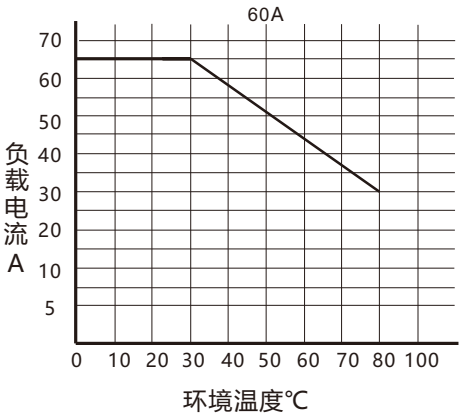

安装间隔

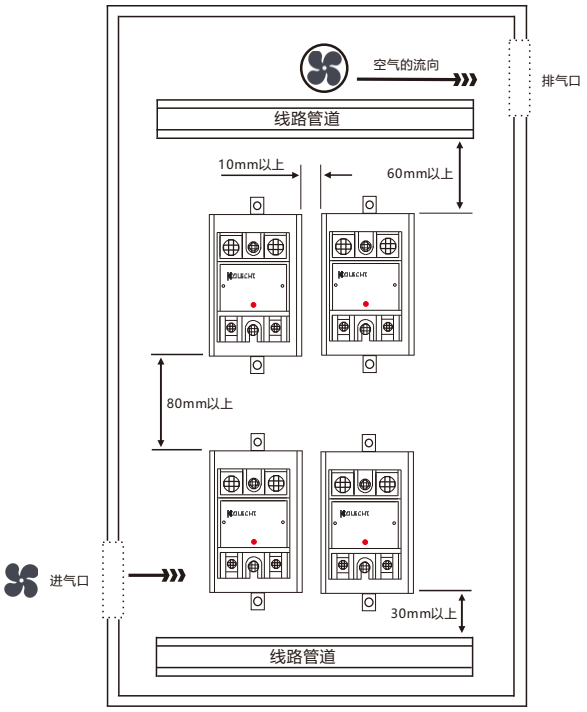

* 本产品的标准安装方向是将输出端子向上的垂直方向。
* SSR在控制柜内安装时，需要散热的空间。
* 由半导体元件开关负载的SSR，通电后会发热从而导致控制柜内温度升高。
* 通过给控制柜安装风扇进行换气，来适当降低控制柜内的温度，从而提高SSR的可靠性.
* 将本体直接安装在控制面板内使可作为散热器时，面板材质请选用热电阻较低的铝材或铁板.
* 在端子螺丝松动的状态下使用的话，因端子部的发热有可能会导致起火。端子的螺丝请用下面规定的扭矩拧紧。
* 端子 紧固扭矩
  输入端子 0.59~1.18N.m
  输出端子 0.98~1.47N.m
* 为了防止短路事故，请在输出端子上连接快速断开的保险丝。

KOLECHT

安装注意事项

* 安全注意事项'是为了正确安全的使用该产品，以防止危险事故发生，请遵守以下内容。

* ⚠ 特殊条件下可能会发生意外或危险。

⚠ **警告** 如违反此项，可能导致严重伤害或死亡。

01.用于对人身及财产上影响大的机器(如:核能控制,医疗器械,船舶,车辆，铁路，航空，易燃装置,安全装置,防灾/防盗装置等)时，请务必加装双重安全保护装置。否则可能会引起人身伤亡,财产损失及火灾。

02.禁止在易燃易爆腐蚀性气体，潮湿,阳光直射，热辐射,振动,冲击，盐性的环境下使用。否则有爆炸或火灾危险。

03.安装在面板，请在接地用螺丝单独接地使用。否则有火灾及触电危险。

04.通电状态下请勿进行接线及检修作业。否则有火灾及触电危险.

05.接线时，请确认接线图后进行连接。否则有火灾危险。

06.请勿任意改造产品。否则有火灾及触电危险

⚠ **注意** 如违反此项，可能导致轻度伤害或产品损坏.

01.请在额定规格范围内使用。否则有火灾及产品故障的险。

02.清洁时请勿用水或有机溶剂，应用干毛巾擦拭。否则有火灾危险。

03.请勿使金属碎屑，灰尘,线缆残渣等异物进入产品内部。否则有火灾及产品故障的危险。负载端子。否则有触电的危险

04.刚断电或输出为OFF状态下也有漏电流存在，请勿触摸。